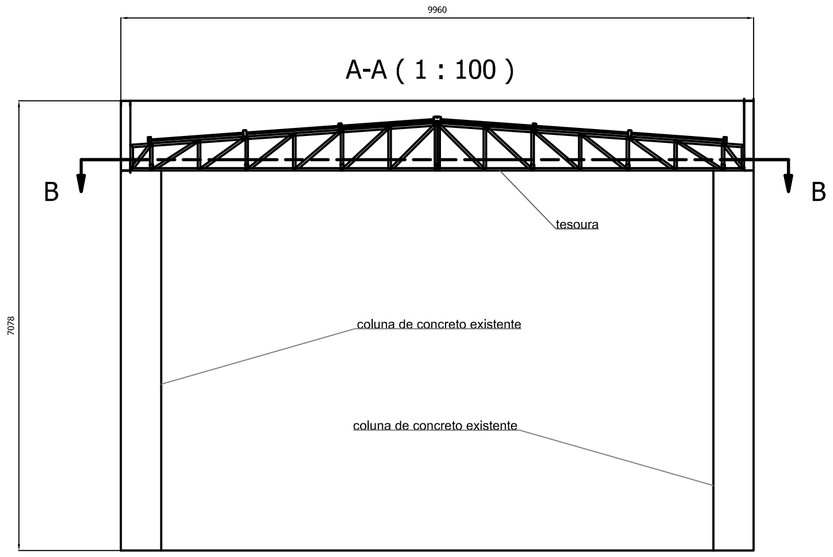

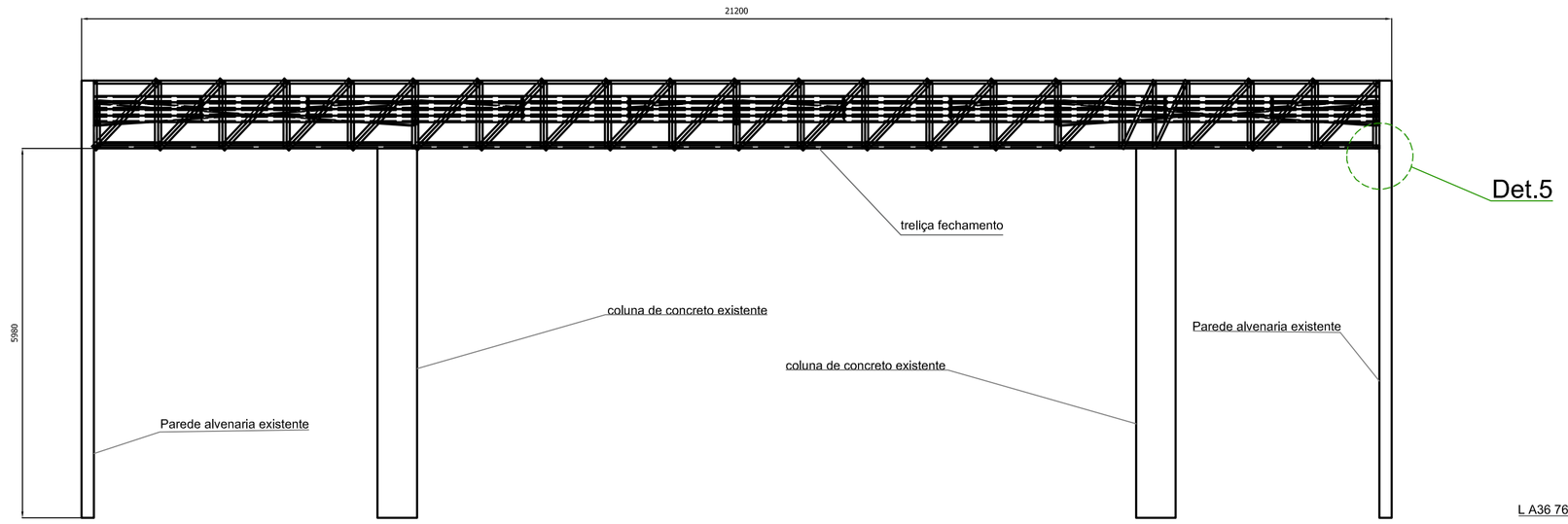

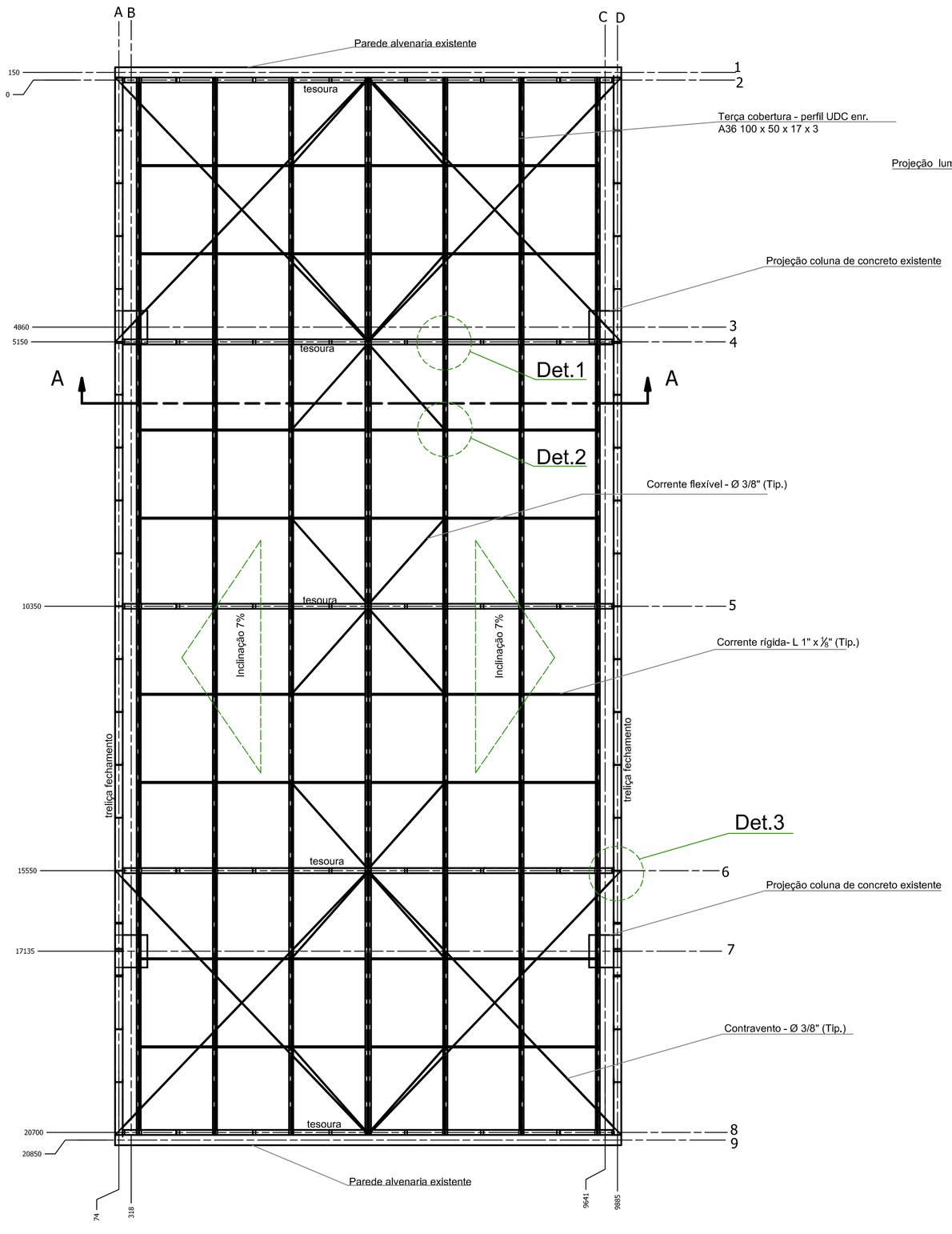

Planta cobertura (1 : 100)

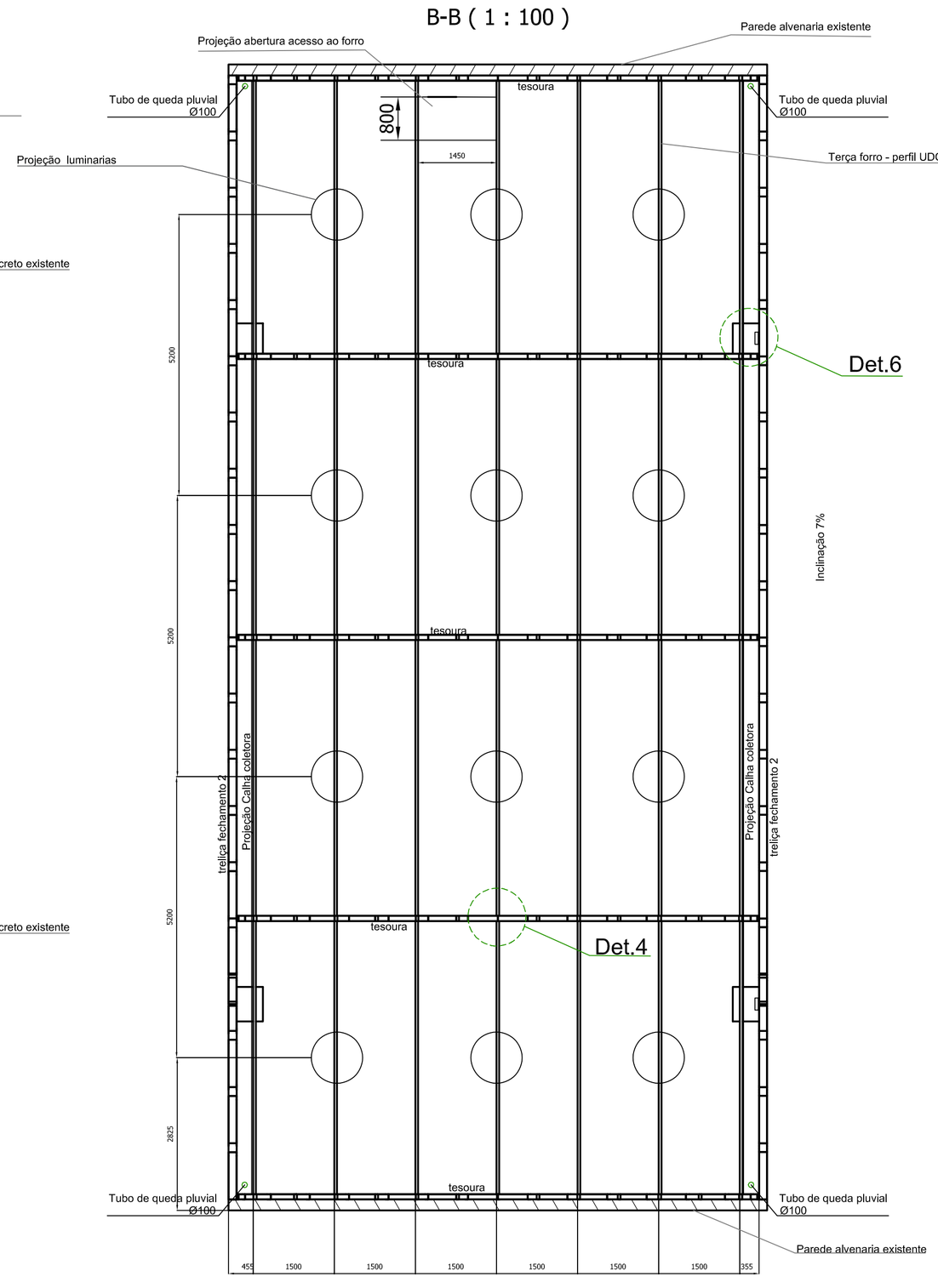

Planta forro (1 : 100)

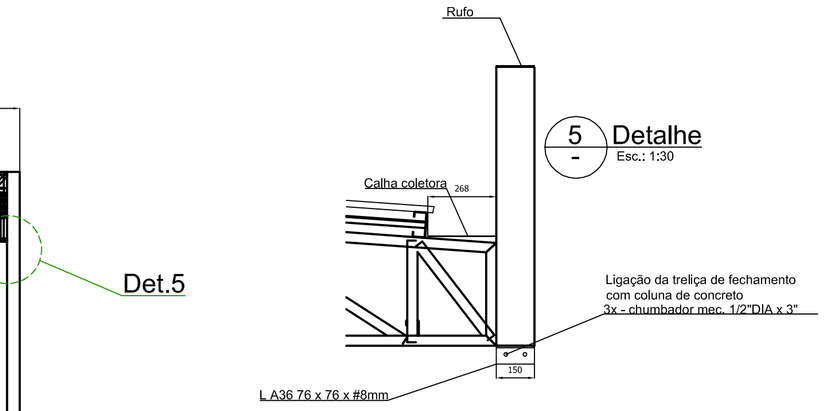

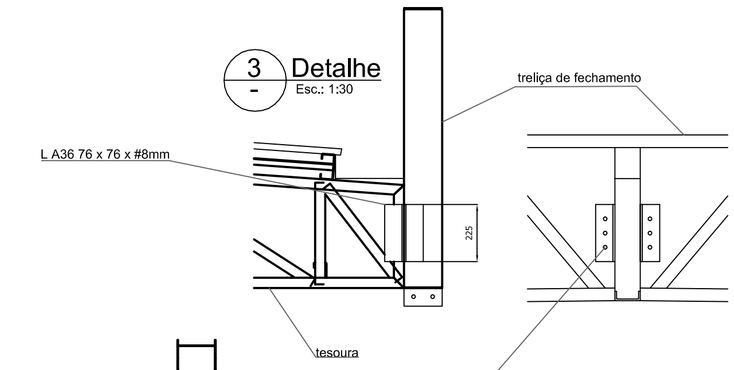

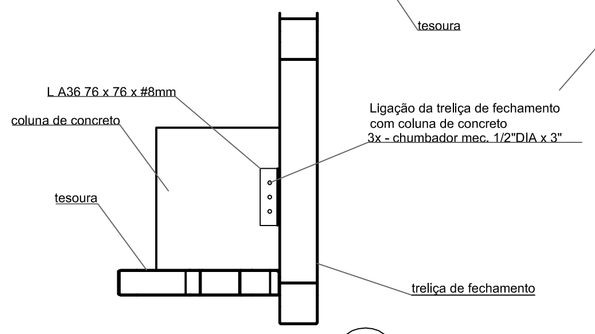

6 - Detalhe
Esc.: 1:30

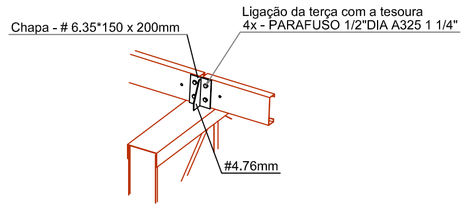

1 - Detalhe
Esc.: 1:30

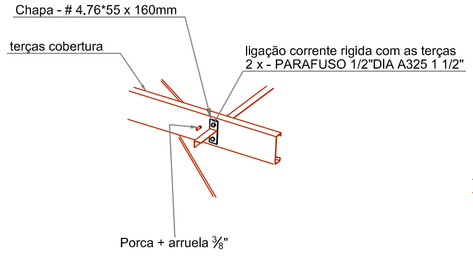

2 - Detalhe
Esc.: 1:30

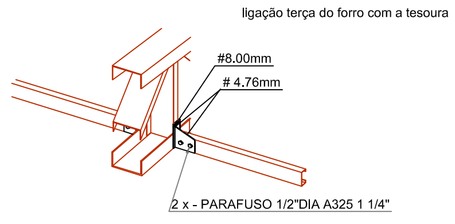

4 - Detalhe
Esc.: 1:30

Revetimento:

decapagem química
galvanização a quente

Projeto contratado por dispensa de licitação
nº 009/2021, contrato nº 022/2021

G2M
Engenharia

Eng. Mecânico Fabrício Melo
CREA SC 145239-0
(47) 99966-9253
Email: g2mengenharias@gmail.com

Assinaturas

Responsável Técnico: Fabrício Melo
Eng. Mecânico CREA SC 145239-0

Proprietário (A): Fabrício Melo
CNPJ / CPF:

Projetado por	Verificado por	Verificado por	Data	Folha	Data	Escala
Eng. Fabrício				A4	29/06/2021	1:100

Proprietário	Projeto
	Projeto estrutural portaria 2
Endereço da Obra	Conteúdo: det. montagem, ligações

Edição	Nº Folha
001	1 / 2